New Bath

innovación y diseño

Damos forma a tus sueños.

by New Tiles

newbath es un proyecto que revoluciona el diseño de baños al integrar piezas cerámicas de alta calidad con lavabos y encimeras perfectamente coordinados. Nuestro enfoque combina funcionalidad, durabilidad y estética, ofreciendo soluciones innovadoras que transforman el baño en un espacio moderno y armónico.

Gracias al uso de materiales cerámicos de última generación, nuestras colecciones destacan por su resistencia, facilidad de mantenimiento y versatilidad, permitiendo adaptar cada elemento al estilo y necesidades de cada cliente.

newbath no solo es diseño, es una experiencia que fusiona elegancia y practicidad para redefinir los estándares en decoración y funcionalidad del baño.

newbath *is a project that revolutionizes bathroom design by integrating high-quality ceramic pieces with perfectly coordinated sinks and countertops. Our approach combines functionality, durability, and aesthetics, offering innovative solutions that transform bathrooms into modern and harmonious spaces.*

By using cutting-edge ceramic materials, our collections stand out for their resistance, easy maintenance, and versatility, allowing each element to be adapted to the style and needs of every customer.

newbath *is not just about design; it's an experience that merges elegance and practicality to redefine standards in bathroom decoration and functionality.*

newbath est un projet qui révolutionne le design de la salle de bain en intégrant des pièces céramiques de haute qualité avec des lavabos et des plans de travail parfaitement coordonnés. Notre approche allie fonctionnalité, durabilité et esthétique, offrant des solutions innovantes qui transforment les salles de bain en espaces modernes et harmonieux.

Grâce à l'utilisation de matériaux céramiques de pointe, nos collections se distinguent par leur résistance, leur facilité d'entretien et leur polyvalence, permettant d'adapter chaque élément au style et aux besoins de chaque client.

newbath n'est pas seulement un design, c'est une expérience qui fusionne élégance et praticité pour redéfinir les standards en matière de décoration et de fonctionnalité des salles de bain.

alaska

Diseñada para ofrecer soluciones modernas y funcionales en revestimientos de porcelánico. Esta línea destaca por su elegancia minimalista, perfecta para integrarse en cualquier ambiente. Los lavabos, encimeras y baldas combinan durabilidad, resistencia a las manchas y una estética impecable. Gracias a su superficie lisa y sus tonalidades inspiradas en paisajes helados, **ALASKA** transforma los espacios en lugares de tranquilidad y sofisticación. Su versatilidad garantiza un diseño atemporal adaptado a las necesidades más exigentes.

Designed to provide modern and functional solutions in porcelain cladding. This line stands out for its minimalist elegance, perfect for blending seamlessly into any setting. The sinks, countertops, and shelves combine durability, stain resistance, and impeccable aesthetics. Thanks to its smooth surface and tones inspired by icy landscapes, ALASKA transforms spaces into havens of tranquility and sophistication. Its versatility ensures a timeless design tailored to the most demanding needs.

Conçue pour offrir des solutions modernes et fonctionnelles en revêtements céramiques. Cette ligne se distingue par son élégance minimaliste, idéale pour s'intégrer harmonieusement dans tout type d'environnement. Les lavabos, plans de travail et étagères allient durabilité, résistance aux taches et esthétique impeccable. Grâce à sa surface lisse et à ses nuances inspirées des paysages glacés, ALASKA transforme les espaces en lieux de sérénité et de sophistication. Sa polyvalence garantit un design intemporel adapté aux besoins les plus exigeants.

alaska

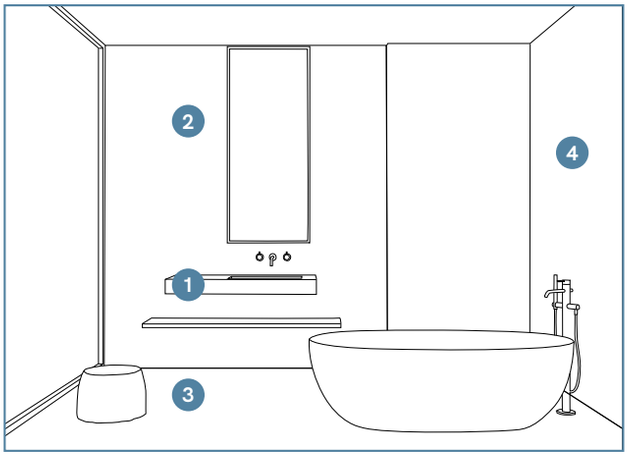

1 ALASKA

Lavabo | Washbasin | Lavabo

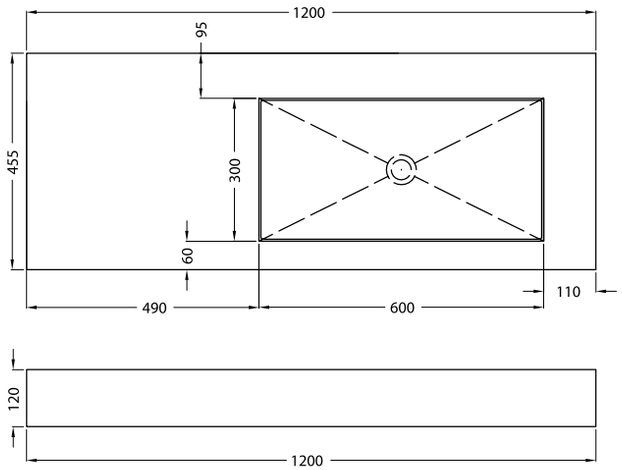

Ambiente realizado con los siguientes acabados:

Space created with the following finishes:

Espace réalisé avec les finitions suivantes :

1. **Lavabo Alaska***
   120x45,5x12cm | 48″x18″x5″
2. **Montblanc Perla**
   60x120cm | 24″x48″
3. **Montblanc Gris**
   60x120cm | 24″x48″
4. **Montblanc Mountain Gris**
   60x120cm | 24″x48″

* **Montblanc Gris** [en ambiente/in space/dans l'espace].

Posibilidad de fabricación en todos los modelos del catálogo de NewTiles 2025. A excepción de los modelos con relieve. Disponibilidad en todas las medidas. Solicitar cotización. Plazo de entrega:45/60 días.

It can be manufactured in all models from the NewTiles 2025 catalog, except for those with textured surfaces.
Availability in all sizes. Request a quote.
Delivery time: 45/60 days.

Elle est disponible pour tous les modèles du catalogue NewTiles 2025, à l'exception de ceux avec des reliefs
Disponibilité dans toutes les tailles. Demandez un devis.
Délai de livraison : 45/60 jours.

ALASKA

Lavabo | Washbasin | Lavabo

Lavabo en ambiente en Montblanc Gris. Posibilidad de fabricación en todos los modelos del catálogo de NewTiles 2025. A excepción de los modelos con relieve.

This setting showcases the Montblanc Gris finish. It can be manufactured in all models from the NewTiles 2025 catalog, except for those with textured surfaces.

Cet espace met en avant la finition Montblanc Gris. Elle est disponible pour tous les modèles du catalogue NewTiles 2025, à l'exception de ceux avec des reliefs.

alaska

down to earth
NANCY
THE

bohe mian

En **new**bath creemos que el baño es mucho más que un espacio funcional: es un refugio personal donde el relax y el bienestar toman protagonismo. Por eso, nuestras piezas cerámicas y lavabos con encimeras integradas están diseñados para crear un entorno que inspire tranquilidad y equilibrio.

Cada elemento combina la elegancia del diseño contemporáneo con la calidez de materiales cerámicos de alta calidad, transformando el baño en un santuario de descanso. La armonía visual y la suavidad al tacto de nuestras colecciones invitan a desconectar del ritmo diario y disfrutar de un momento único de serenidad.

*At **new**bath, we believe the bathroom is much more than a functional space: it's a personal sanctuary where relaxation and well-being take center stage. That's why our ceramic pieces and integrated sink-countertops are designed to create an environment that inspires tranquility and balance.*

Each element combines the elegance of contemporary design with the warmth of high-quality ceramic materials, transforming the bathroom into a haven of rest. The visual harmony and soft textures of our collections invite you to disconnect from the daily hustle and enjoy a unique moment of serenity.

Chez **new**bath, nous croyons que la salle de bain est bien plus qu'un espace fonctionnel : c'est un sanctuaire personnel où la détente et le bien-être occupent une place centrale. C'est pourquoi nos pièces en céramique et nos lavabos avec plans de travail intégrés sont conçus pour créer un environnement qui inspire la tranquillité et l'équilibre.

Chaque élément allie l'élégance du design contemporain à la chaleur des matériaux céramiques de haute qualité, transformant la salle de bain en un havre de repos. L'harmonie visuelle et la douceur des textures de nos collections invitent à se déconnecter du quotidien et à savourer un moment unique de sérénité.

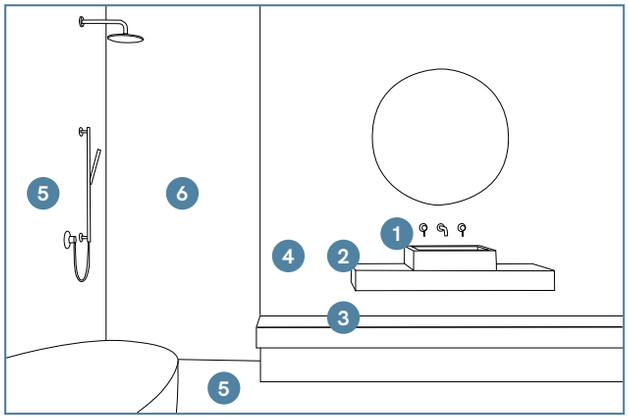

1 BOHEMIAN

Lavabo
Washbasin
Lavabo

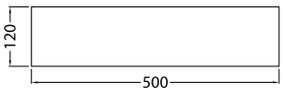

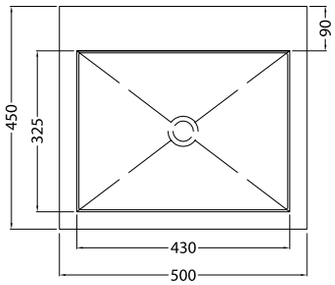

2 BOHEMIAN

Encimera | Countertop | Comptoir

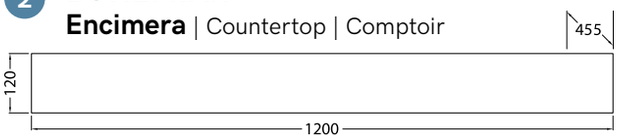

3 ALASKA

Balda | Shelf | Etagère

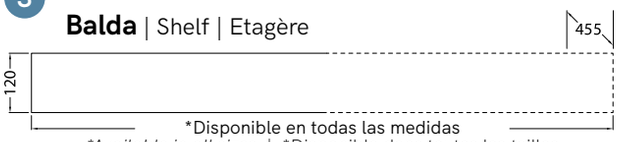

*Disponible en todas las medidas
Available in all sizes | *Disponible dans toutes les tailles

Ambiente realizado con los siguientes acabados:

Space created with the following finishes:

Espace réalisé avec les finitions suivantes :

1. **Lavabo Bohemian***
   50x45x12cm | 20″x18″x5″
2. **Encimera Bohemian***
   120x45,5x12cm | 48″x18″x5″
3. **Balda Alaska***
   Medida x45,5x12cm | Size x18″x5″
4. **Etna Mountain Crema**
   60x120cm | 24″x48″″
5. **Etna Crema**
   60x120cm | 24″x48″″
6. **Etna Beige**
   60x120cm | 24″x48″″

*** Etna Crema** [en ambiente/in space/dans l'espace].

Posibilidad de fabricación en todos los modelos del catálogo de NewTiles 2025. A excepción de los modelos con relieve. Disponibilidad en todas las medidas. Solicitar cotización. Plazo de entrega:45/60 días.

It can be manufactured in all models from the NewTiles 2025 catalog, except for those with textured surfaces.
Availability in all sizes. Request a quote.
Delivery time: 45/60 days.

Elle est disponible pour tous les modèles du catalogue NewTiles 2025, à l'exception de ceux avec des reliefs
Disponibilité dans toutes les tailles. Demandez un devis.
Délai de livraison : 45/60 jours.

bohemian

bohemian

BOHEMIAN
Lavabo | Washbasin | Lavabo

BOHEMIAN
Encimera | Countertop | Comptoir

ALASKA
Balda | Shelf | Etagère

Lavabo, encimera y balda en ambiente con Etna Crema. Posibilidad de fabricación en todos los modelos del catálogo de NewTiles 2025. A excepción de los modelos con relieve.

Washbasin, countertop and shelf in Etna Crema finish. It can be manufactured in all models from the NewTiles 2025 catalog, except for those with textured surfaces.

Lavabo, comptoir et balda met en avant la finition Etna Crema. Elle est disponible pour tous les modèles du catalogue NewTiles 2025, à l'exception de ceux avec des reliefs.

canadá

La colección **CANADÁ** de NEWBATH redefine el diseño de lavabos y encimeras con acabados de porcelánico que destacan por su elegancia y funcionalidad. Inspirada en los paisajes naturales de Canadá, esta línea combina tonos neutros con texturas refinadas, creando ambientes que transmiten serenidad y sofisticación.

Los lavabos y encimeras de la colección **CANADÁ** están diseñados para aportar estilo y resistencia a los espacios de baño más exigentes. Su superficie de porcelánico es altamente resistente a las manchas, arañazos y productos químicos, lo que garantiza su durabilidad incluso en condiciones de uso intensivo. Además, su baja porosidad facilita la limpieza, proporcionando una solución práctica y estética para el día a día.

The **CANADÁ** *collection by NEWBATH redefines the design of sinks and countertops with porcelain finishes that stand out for their elegance and functionality. Inspired by the natural landscapes of Canada, this line combines neutral tones with refined textures, creating spaces that exude tranquility and sophistication.*

The sinks and countertops from the **CANADÁ** *collection are crafted to bring style and durability to even the most demanding bathroom spaces. Their porcelain surfaces are highly resistant to stains, scratches, and chemicals, ensuring lasting performance even under heavy use. Additionally, their low porosity makes cleaning effortless, offering a practical and aesthetic solution for everyday needs.*

La collection **CANADÁ** de NEWBATH redéfinit le design des lavabos et plans de travail avec des finitions en porcelaine qui se distinguent par leur élégance et leur fonctionnalité. Inspirée par les paysages naturels du Canada, cette gamme associe des teintes neutres à des textures raffinées, créant des espaces qui respirent la sérénité et la sophistication.

Les lavabos et plans de travail de la collection **CANADÁ** sont conçus pour apporter style et durabilité aux salles de bains les plus exigeantes. Leurs surfaces en porcelaine sont hautement résistantes aux taches, aux rayures et aux produits chimiques, garantissant une performance durable même en cas d'utilisation intensive. De plus, leur faible porosité facilite le nettoyage, offrant une solution pratique et esthétique pour les besoins quotidiens.

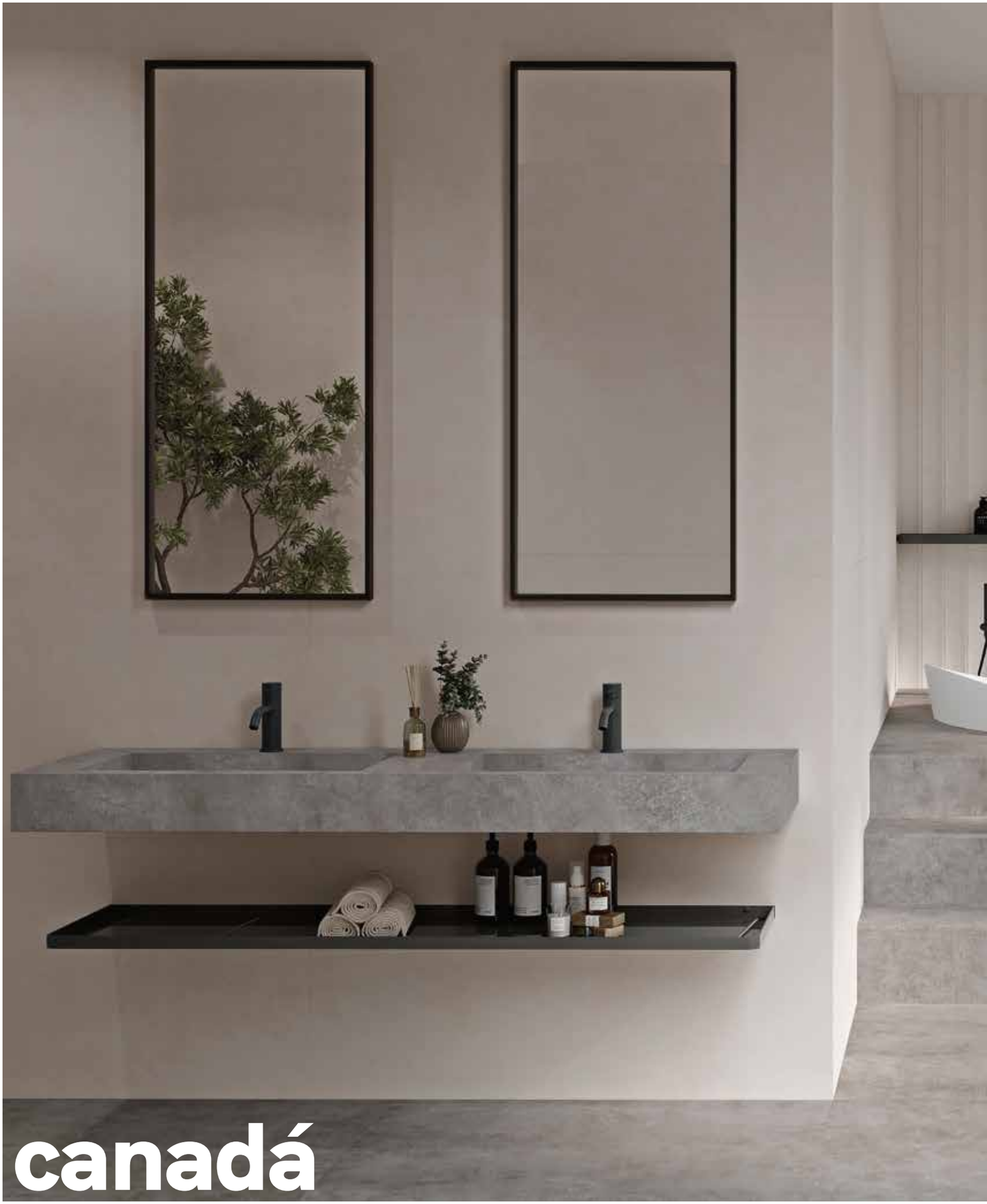

canadá

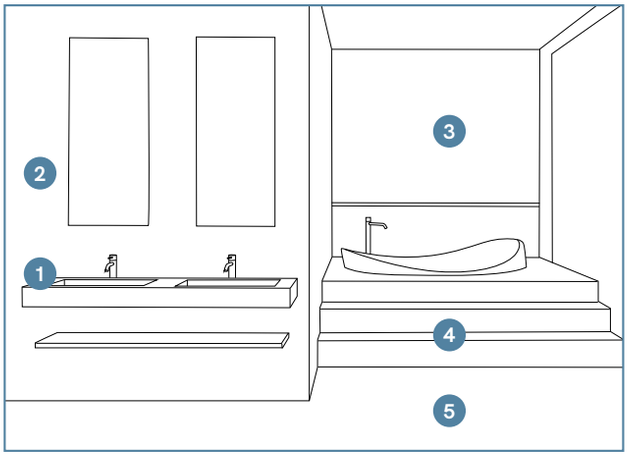

1 CANADÁ

Lavabo doble seno | Washbasin | Lavabo

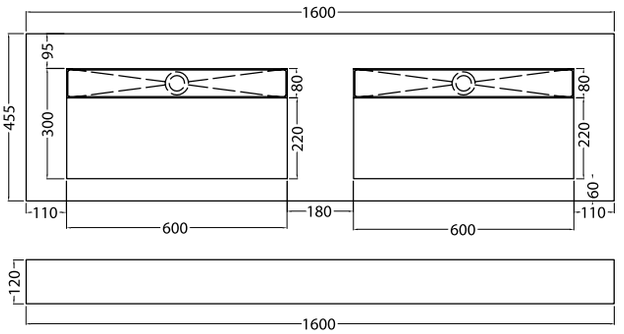

Ambiente realizado con los siguientes acabados:

Space created with the following finishes:

Espace réalisé avec les finitions suivantes :

1. **Lavabo doble seno Canadá***
   160x45,5x12cm | 63″x18″x5″
2. **Concrete Snow**
   60x120cm | 24″x48″
3. **Concrete Mountain Snow**
   60x120cm | 24″x48″″
4. **Concrete Marengo Multistep**
   33x120 cm / 13″x48″
5. **Concrete Marengo**
   60x120cm | 24″x48″

*** Concrete Marengo** [en ambiente/in space/dans l'espace]

Posibilidad de fabricación en todos los modelos del catálogo de NewTiles 2025. A excepción de los modelos con relieve. Disponibilidad en todas las medidas. Solicitar cotización. Plazo de entrega:45/60 días.

It can be manufactured in all models from the NewTiles 2025 catalog, except for those with textured surfaces.
Availability in all sizes. Request a quote.
Delivery time: 45/60 days.

Elle est disponible pour tous les modèles du catalogue NewTiles 2025, à l'exception de ceux avec des reliefs
Disponibilité dans toutes les tailles. Demandez un devis.
Délai de livraison : 45/60 jours.

CANADÁ

Lavabo doble seno | Washbasin | Lavabo

Lavabo en ambiente en Concrete Marengo. Posibilidad de fabricación en todos los modelos del catálogo de NewTiles 2025. A excepción de los modelos con relieve.

This setting showcases the Concrete Marengo finish. It can be manufactured in all models from the NewTiles 2025 catalog, except for those with textured surfaces.

Elle est disponible pour tous les modèles du catalogue NewTiles 2025, à l'exception de ceux avec des reliefs.

canadá

queen

La colección QUEEN de NEWBATH eleva el diseño de lavabos y encimeras a un nivel superior, combinando acabados de porcelánico de alta calidad con un estilo elegante y majestuoso. Inspirada en la sofisticación de los entornos clásicos y contemporáneos, esta línea ofrece un equilibrio perfecto entre funcionalidad y diseño exclusivo.

Diseñados para transformar los espacios de baño en entornos de lujo, los acabados de QUEEN presentan tonalidades y texturas que se adaptan a estilos variados, desde los más sobrios hasta los más sofisticados. Cada pieza refleja la esencia del diseño atemporal, convirtiendo cualquier baño en un espacio funcional y exclusivo.

The QUEEN collection by NEWBATH takes sink and countertop design to the next level, combining high-quality porcelain finishes with a refined and regal style. Inspired by the sophistication of both classic and contemporary settings, this line offers the perfect balance between functionality and exclusive design.

Designed to transform bathrooms into luxurious spaces, the QUEEN finishes feature tones and textures that adapt to a variety of styles, from understated to highly sophisticated. Each piece embodies the essence of timeless design, making any bathroom functional and distinctive.

La collection QUEEN de NEWBATH élève le design des lavabos et des plans de travail grâce à des finitions en porcelaine de haute qualité, associées à un style raffiné et majestueux. Inspirée par la sophistication des environnements classiques et contemporains, cette gamme offre un équilibre parfait entre fonctionnalité et design exclusif.

Conçus pour transformer les salles de bains en espaces luxueux, les finitions QUEEN présentent des teintes et des textures qui s'adaptent à divers styles, du plus sobre au plus sophistiqué. Chaque pièce incarne l'essence d'un design intemporel, rendant toute salle de bain fonctionnelle et exceptionnelle.

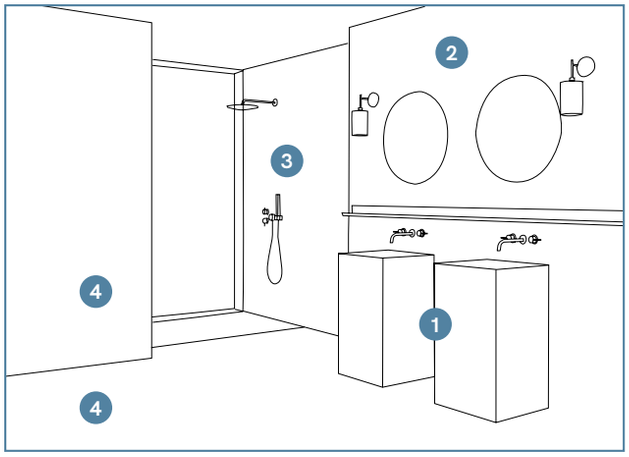

1 QUEEN

Lavabo columna
Washbasin
Lavabo

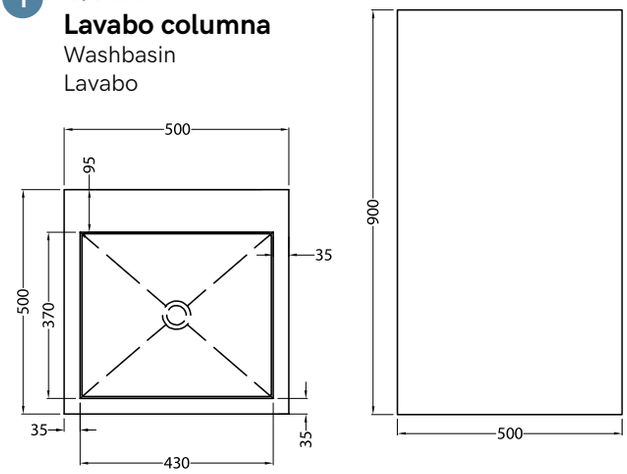

Ambiente realizado con los siguientes acabados:
Space created with the following finishes:
Espace réalisé avec les finitions suivantes :

1. **Lavabo columna Queen***
   50x50x90cm | 20″x20″x36″
2. **Marmi Grafito**
   60x120cm | 24″x48″″
3. **Marmi Mountain Grafito**
   60x120cm | 24″x48″″
4. **Islandia Abedul**
   20x120cm | 8″x48″″

*** Marmi Grafito** [en ambiente/in space/dans l'espace].

Posibilidad de fabricación en todos los modelos del catálogo de NewTiles 2025. A excepción de los modelos con relieve. Disponibilidad en todas las medidas. Solicitar cotización. Plazo de entrega:45/60 días.

It can be manufactured in all models from the NewTiles 2025 catalog, except for those with textured surfaces.
Availability in all sizes. Request a quote.
Delivery time: 45/60 days.

Elle est disponible pour tous les modèles du catalogue NewTiles 2025, à l'exception de ceux avec des reliefs
Disponibilité dans toutes les tailles. Demandez un devis.
Délai de livraison : 45/60 jours.

queen

queen

QUEEN

Lavabo columna

Washbasin | Lavabo

Lavabo en ambiente en Marmi Grafito. Posibilidad de fabricación en todos los modelos del catálogo de NewTiles 2025. A excepción de los modelos con relieve.

This setting showcases the Marmi Grafdito finish. It can be manufactured in all models from the NewTiles 2025 catalog, except for those with textured surfaces.

Cet espace met en avant la finition Marmi Grafito. Elle est disponible pour tous les modèles du catalogue NewTiles 2025, à l'exception de ceux avec des reliefs.

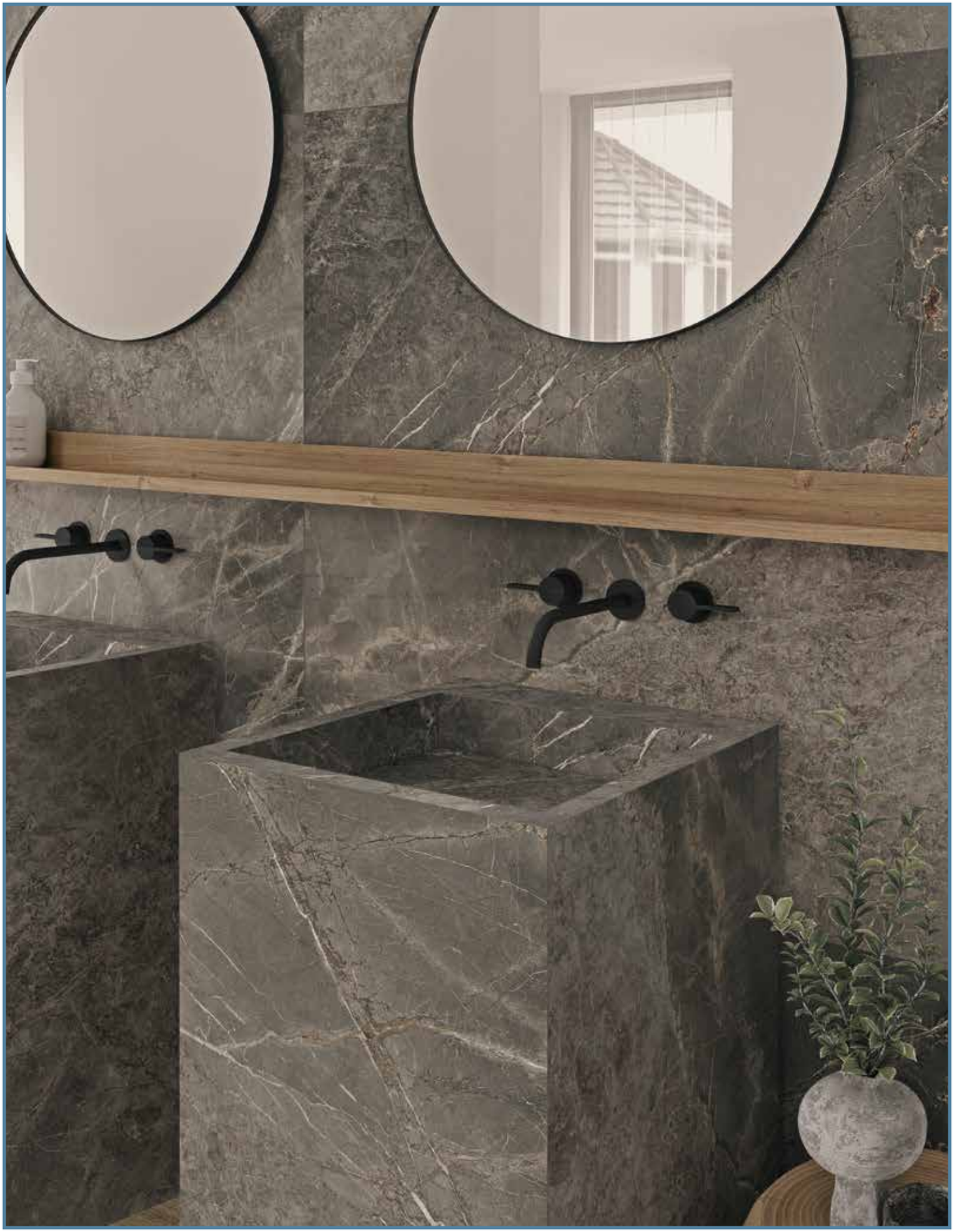

ACABADOS | Finishes | Finitions

Aín

Ankara

Blanco Mate

Calacata

Concrete

Creta

Estambul

Etna

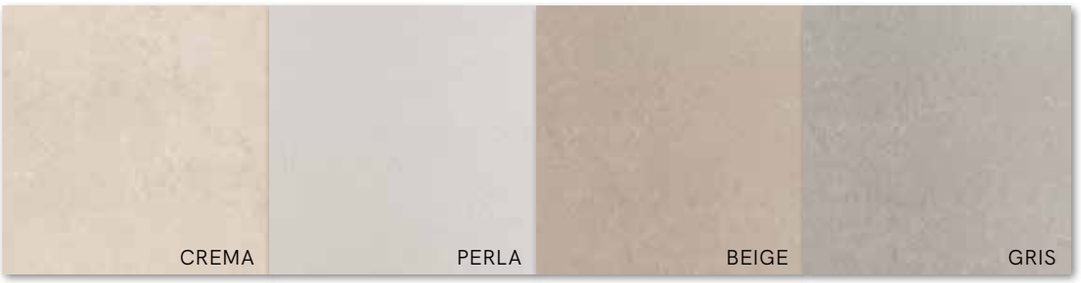

Finch

Gold

Izmir

Lauren

Marmi

Montblanc

Olimpo

Stacal

Travertino

Ultra

Posibilidad de fabricación en todos los modelos del catálogo de NewTiles 2025, a excepción de los modelos con relieve.

It can be manufactured in all models from the NewTiles 2025 catalog, except for those with textured surfaces.

Elle est disponible pour tous les modèles du catalogue NewTiles 2025, à l'exception de ceux avec des reliefs.

ALASKA Lavabo seno inglete derecha c-a 455x1200x120 mm - seno 300x600x95 mm

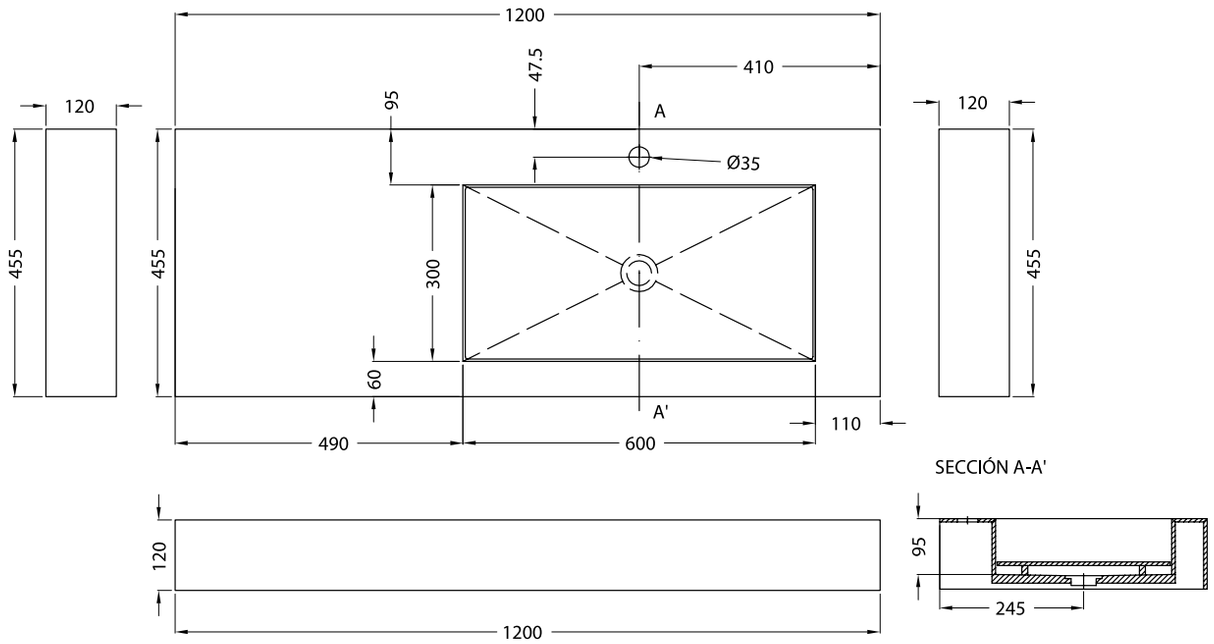

ALASKA Balda 455x1200x120 mm

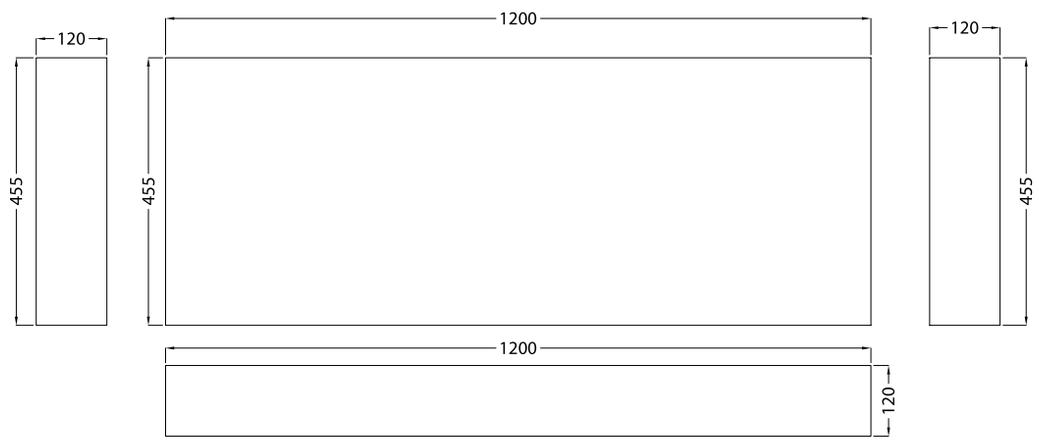

BOHEMIAN Lavabo seno inglete c-a 450x500x120 mm - seno 325x430x95 mm

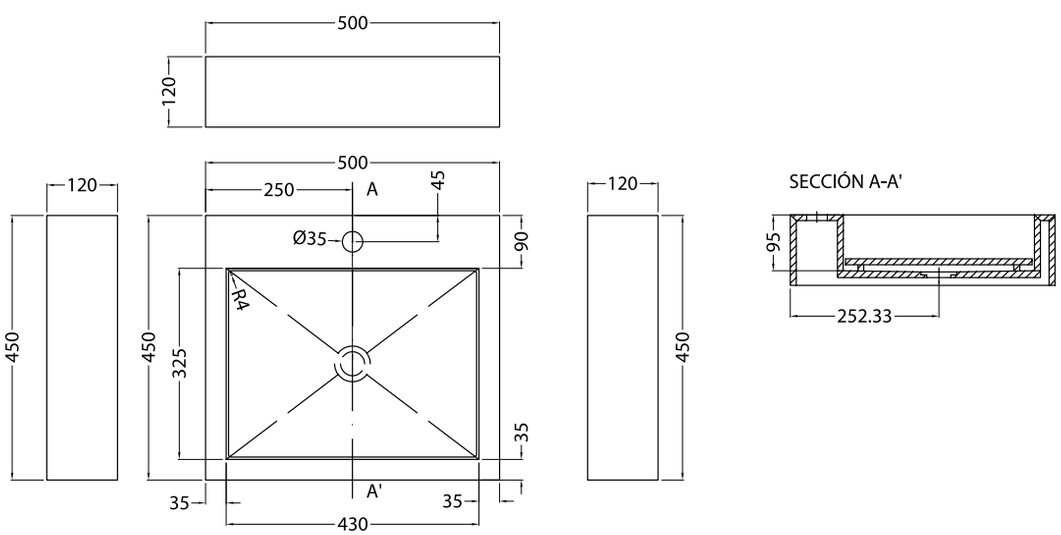

CANADÁ Lavabo doble seno inglete+rampa c-a 455x1600x120 mm - 2 senos 300x600x95 mm

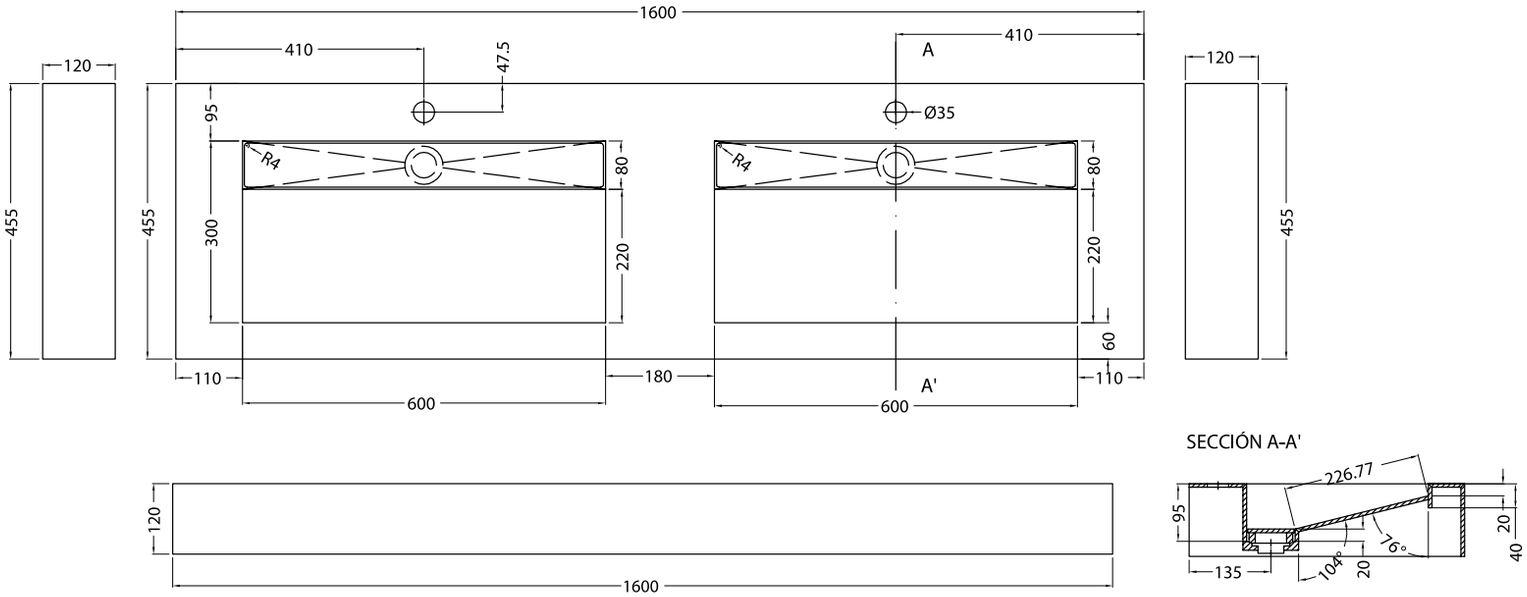

QUEEN Lavabo columna c-a 500x500x900 mm - seno 370x430x120 mm

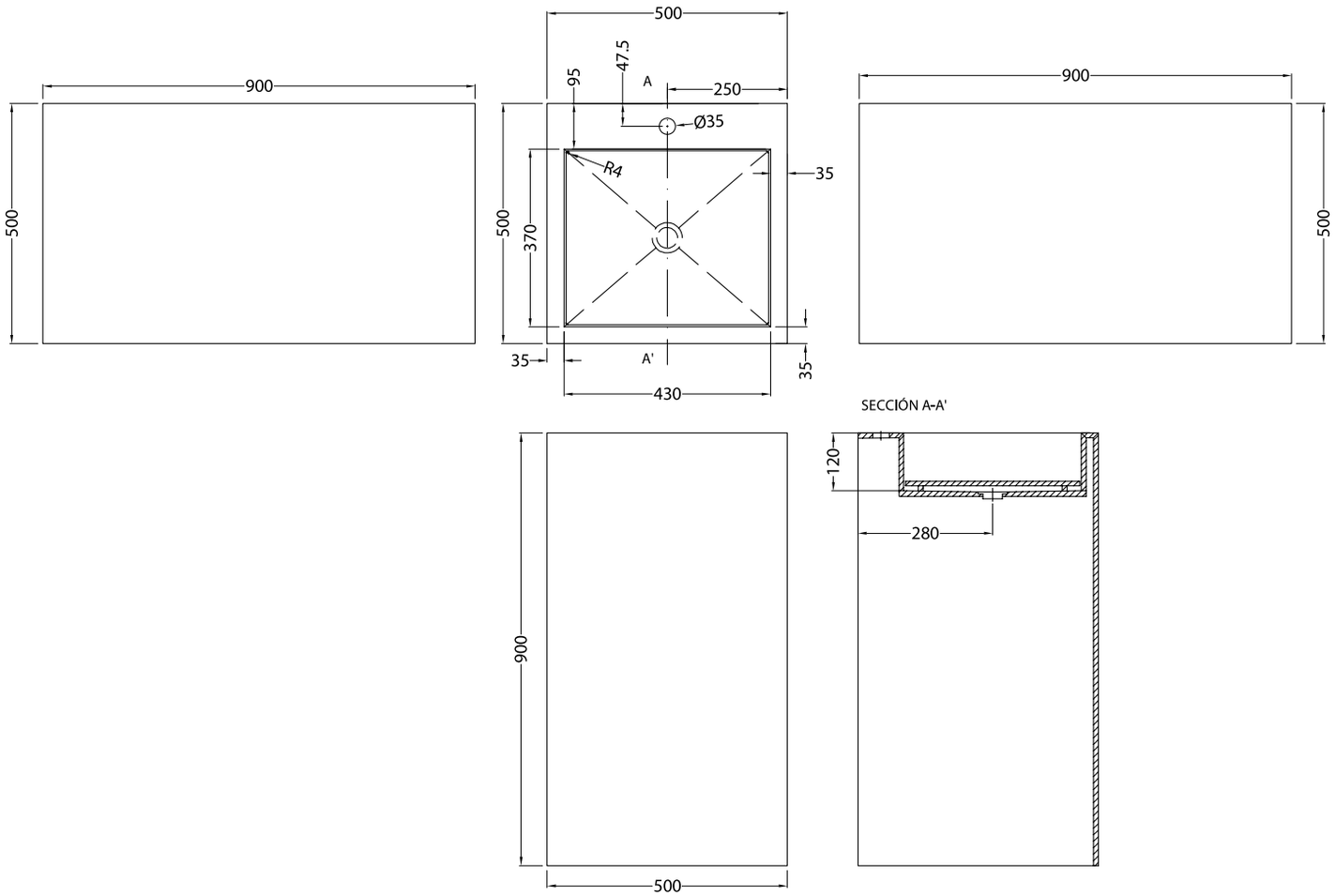

Proceso de fabricación | Manufacturing Process | Processus de fabrication

Nuestros lavabos cerámicos están elaborados con materiales de la más alta calidad, basados en un diseño innovador y funcional. La base de cada lavabo está fabricada en porcelánico, un material duradero y resistente, con un grosor que varía entre 6 mm y 12 mm, garantizando una estructura sólida y de larga durabilidad.

En aquellos modelos donde el grosor de la base lo requiere, incorporamos un refuerzo tipo PET, un material reciclable que proporciona mayor consistencia y rigidez a la base, evitando posibles roturas y asegurando la durabilidad del producto.

Divinycell PN es un material de núcleo estructural perfectamente adecuado en una variedad de aplicaciones sándwich para aumentar el rendimiento y reducir el peso.

Es adecuado para diversos procesos, como la infusión, el preimpregnado y el prensado.

El material tiene una estructura celular cerrada estable y es insensible a la humedad, la descomposición o la putrefacción, por lo que es un excelente sustituto de materiales orgánicos como la balsa y el contrachapado.

Our ceramic washbasins are crafted from the highest quality materials, based on an innovative and functional design. The base of each washbasin is made of porcelain, a durable and resistant material, with a thickness ranging from 6 mm to 12 mm, ensuring a solid and long-lasting structure.

For models where the base thickness requires it, we incorporate a PET-type reinforcement, a recyclable material that provides greater consistency and rigidity to the base, preventing possible breakage and ensuring the product's durability.

Divinycell PN is a structural core material perfectly suited for a variety of sandwich applications to enhance performance and reduce weight.

It is suitable for various processes such as infusion, pre-impregnation, and pressing.

The material has a stable closed-cell structure and is resistant to moisture, decay, or rot, making it an excellent substitute for organic materials like balsa wood and plywood.

Nos lavabos en céramique sont fabriqués avec des matériaux de la plus haute qualité, basés sur un design innovant et fonctionnel. La base de chaque lavabo est réalisée en porcelaine, un matériau durable et résistant, avec une épaisseur variant entre 6 mm et 12 mm, garantissant une structure solide et durable.

Pour les modèles nécessitant une base plus épaisse, nous intégrons un renfort de type PET, un matériau recyclable qui apporte plus de cohérence et de rigidité à la base, évitant d'éventuelles cassures et assurant la durabilité du produit.

Le Divinycell PN est un matériau de noyau structurel parfaitement adapté à diverses applications sandwich pour améliorer les performances et réduire le poids.

Il convient à divers procédés, tels que l'infusion, le préimprégné et le pressage.

Le matériau possède une structure cellulaire fermée stable et est insensible à l'humidité, à la dégradation ou à la pourriture, ce qui en fait un excellent substitut aux matériaux organiques comme le balsa et le contreplaqué.

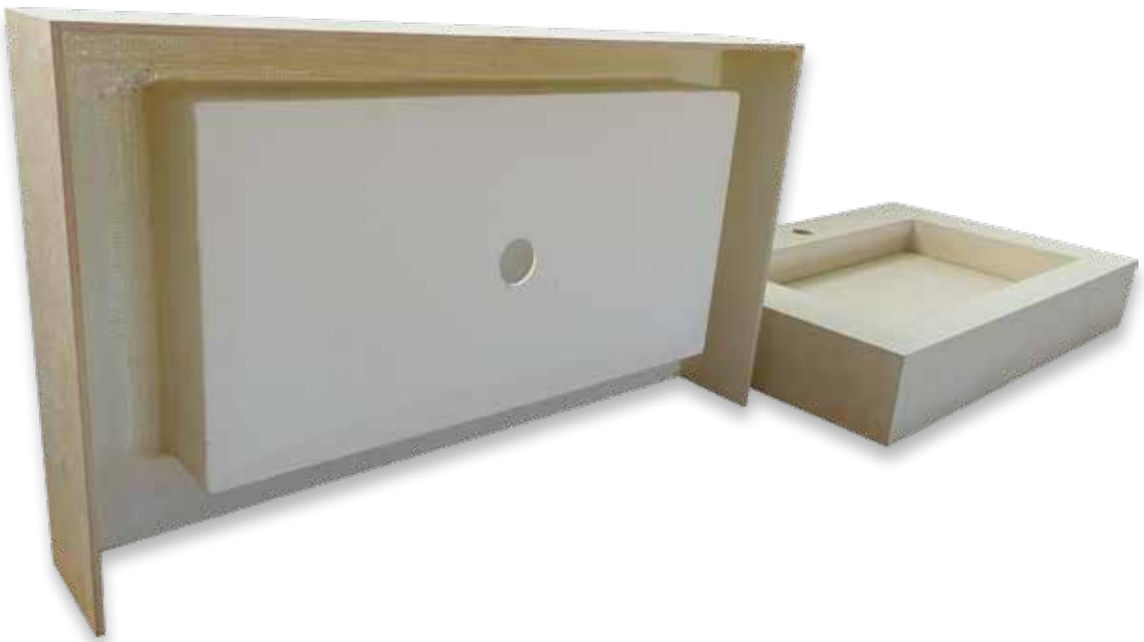

ESTRUCTURA INTERNA.

Para garantizar una estructura sólida y confiable, cada lavabo cuenta con un recubrimiento especial compuesto por una película de epoxi y fibra de vidrio.

Este revestimiento, a lo largo del tiempo, no solo incrementa significativamente la resistencia mecánica del lavabo, sino que también aporta mayor consistencia a toda la estructura.

INTERNAL STRUCTURE.

To ensure a solid and reliable structure, each washbasin features a special coating composed of an epoxy film and fiberglass.

Over time, this coating significantly enhances the mechanical strength of the washbasin and adds greater consistency to the entire structure.

STRUCTURE INTERNE.

Pour garantir une structure solide et fiable, chaque lavabo est doté d'un revêtement spécial composé d'un film époxy et de fibre de verre.

Avec le temps, ce revêtement améliore significativement la résistance mécanique du lavabo et apporte une plus grande cohérence à l'ensemble de la structure.

El proceso de ensamblaje de nuestras piezas se realiza mediante el uso de una resina epoxi de alta resistencia. Este proceso combinado con una técnica de montaje tipo inglete, con tecnología 3D en corte de agua, asegura que cada lavabo se ensamblen de forma impecable, proporcionando un acabado perfecto tanto en estética como en funcionalidad.

Cada uno de nuestros lavabos se monta de manera manual, siguiendo un riguroso control de calidad para garantizar que no existan filtraciones ni imperfecciones.

The assembly process of our pieces is carried out using high-strength epoxy resin. This process, combined with a miter joint assembly technique and 3D water jet cutting technology, ensures that each washbasin is impeccably assembled, providing a perfect finish in both aesthetics and functionality.

Each of our washbasins is assembled manually, following a rigorous quality control process to ensure there are no leaks or imperfections.

Le processus d'assemblage de nos pièces est réalisé à l'aide d'une résine époxy haute résistance. Ce processus, combiné à une technique d'assemblage en onglet et à la technologie de découpe par jet d'eau 3D, garantit que chaque lavabo est assemblé de manière impeccable, offrant une finition parfaite à la fois esthétique et fonctionnelle.

Chacun de nos lavabos est assemblé manuellement, en suivant un contrôle qualité rigoureux pour garantir l'absence de fuites ou d'imperfections.

Estos lavabos han sido diseñados con una tapa de material cerámico que oculta el desagüe, ofreciendo una solución estética y funcional.

Este detalle evita que el desagüe tradicional, comunmente fabricado en resinas, quede a la vista, logrando un acabado más limpio y armonioso.

Si el cliente lo prefiere, también se puede fabricar el desagüe con el mismo material cerámico, asegurando una integración total y un diseño uniforme.

These washbasins are designed with a ceramic lid that conceals the drain, offering an aesthetic and functional solution.

This feature prevents the traditional drain, often made of resin, from being visible, resulting in a cleaner and more harmonious finish.

If preferred, the drain can also be manufactured with the same ceramic material, ensuring total integration and a uniform design.

Ces lavabos sont conçus avec un couvercle en céramique qui dissimule l'évacuation, offrant une solution esthétique et fonctionnelle.

Ce détail empêche le siphon traditionnel, souvent fabriqué en résine, d'être visible, aboutissant à une finition plus propre et harmonieuse.

Si le client le préfère, l'évacuation peut également être fabriquée avec le même matériau céramique, assurant une intégration totale et un design uniforme.

Proceso de fabricación | Manufacturing Process | Processus de fabrication

La tapa es completamente desmontable, lo que facilita el acceso al desagüe para su limpieza sin complicaciones. Este elemento práctico y sofisticado convierte cada pieza en una opción perecta para quienes valoran un diseño moderno y visualmente impecable en su baño.

The lid is completely removable, making it easy to access the drain for hassle-free cleaning. This practical and sophisticated element makes each piece a perfect choice for those who value a modern and visually impeccable design in their bathroom.

Le couvercle est entièrement démontable, ce qui facilite l'accès à l'évacuation pour un nettoyage sans complications. Cet élément pratique et sophistiqué fait de chaque pièce un choix parfait pour ceux qui apprécient un design moderne et visuellement impeccable dans leur salle de bain.

A continuación mediante unas viñetas se observa el proceso recomendado para la instalación.
Colocar escuadras a la altura deseada, colocar el lavabo y mediante los tornillos ajustar altura para dejarlo a nivel y, finalmente, fijar mediante silicona (Dejar secar 24 h y retirar los tornillos niveladores).

The following vignettes show the recommended installation process.
Place the brackets at the desired height, place the washbasin and adjust the height with the screws to make it level and finally fix it with silicone (let it dry for 24 hours and remove the leveling screws).

Les vignettes suivantes montrent le processus d'installation recommandé.
placer les supports à la hauteur souhaitée, placer le lavabo et ajuster la hauteur à l'aide des vis pour le mettre à niveau et enfin le fixer avec du silicone (laisser sécher pendant 24 heures et retirer les vis de mise à niveau).

Recomendaciones Instalación | Installation Recommendations | Recommandations d'installation

1

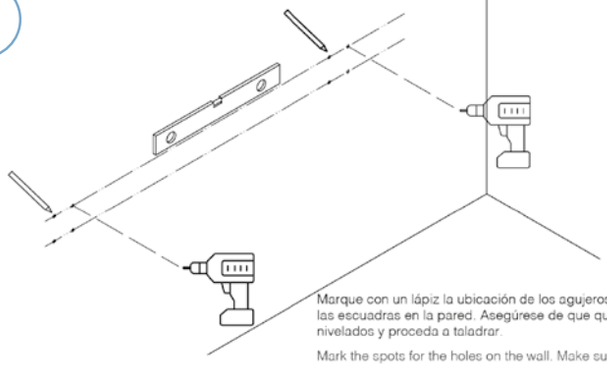

Marque con un lápiz la ubicación de los agujeros de las escuadras en la pared. Asegúrese de que quedar nivelados y proceda a taladrar.

Mark the spots for the holes on the wall. Make sure they are aligned correctly and proceed drilling.

Marquez l'emplacement des trous du support sur le mur à l'aide d'un crayon. Assurez-vous qu'ils sont de niveau et procédez au perçage.

2

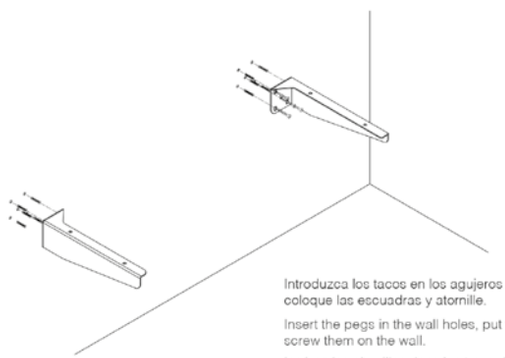

Introduzca los tacos en los agujeros de la pared, coloque las escuadras y atornille.

Insert the pegs in the wall holes, put the brackets and screw them on the wall.

Insérez les chevilles dans les trous du mur, montez les supports et vissez-les.

3

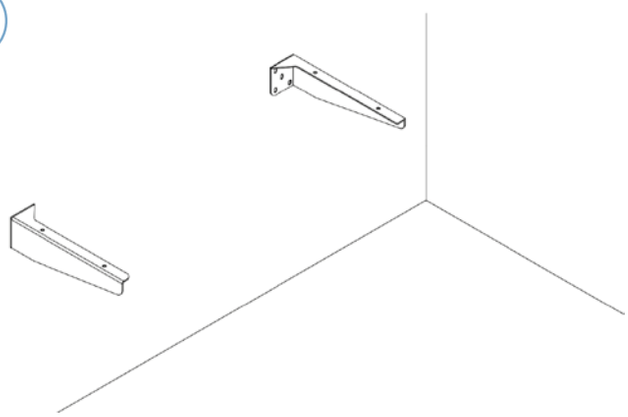

4

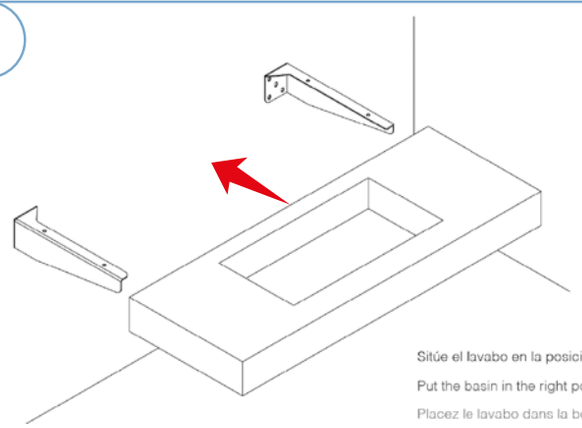

Sitúe el lavabo en la posición correc

Put the basin in the right position.

Placez le lavabo dans la bonne posi

5

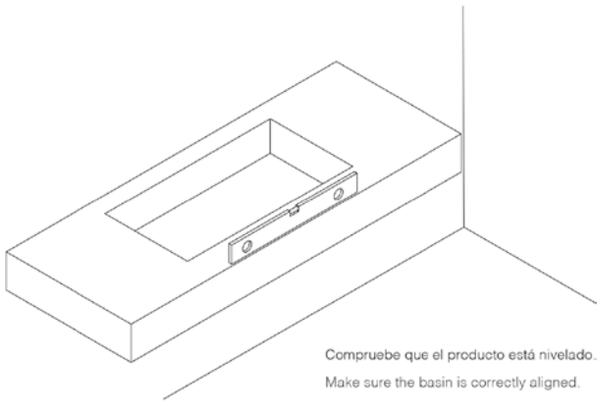

Compruebe que el producto está nivelado.

Make sure the basin is correctly aligned.

Vérifiez que le produit est de niveau

6

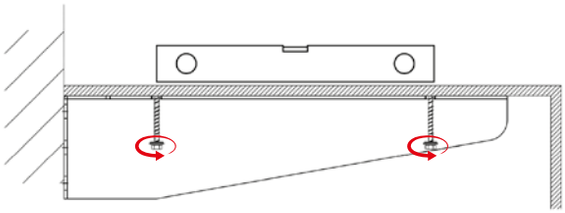

Para regular la inclinación del lavabo, gire los tornillos situados en la parte inferior de la escuadra hasta conseguir su nivelación.

To adjust the basin angle, turn the levelling screws located on the low part of the basin until you get the right alignment.

Pour régler l'inclinaison du lavabo, tournez les vis de mise située en bas jusqu'à ce qu'il soit de niveau.

7

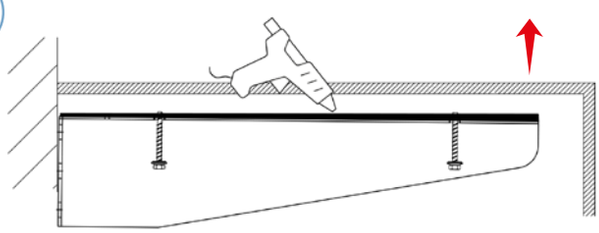

Quite el lavabo y aplique un cordón de silicona a lo largo de la cara superior de las escuadras.
Coloque de nuevo el lavabo y deje secar un mínimo de 24h.

Remove the basin and apply silicon along the top side of the brackets. Put the basin back into position and allow it to dry for at least 24 hours.

Retirez le lavabo et appliquez un cordon de silicone sur la face supérieure des supports, remettez le lavabo en place et laissez sécher pendant au moins 24 heures.

8

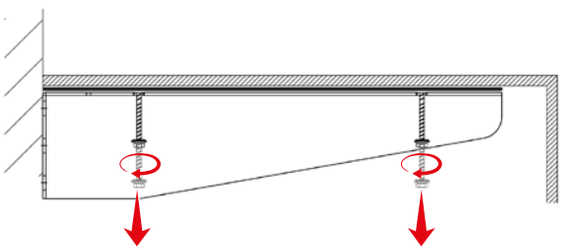

Una vez concluido el periodo de secado, extraiga los tornillos niveladores.

Once dry, remove the levelling screws.

Une fois la période de séchage est terminée, retirez les vis de mise à niveau

Herramientas | Tools | Outils

- Anclajes
  (Medidas escuadras y métrica tornillería) .
- Escuadras Acero Inoxidable.

Para el anclaje de lavabos de hasta 120 cm de largo (Ancho estándar ≈45,5 cm) son necesarias 2 escuadras.

Para lavabos de hasta 160 cm de largo (Ancho estándar ≈45,5 cm con 2 senos estándar) serán necesarias 3 escuadras.

Para modelos más largos o fuera del estándar se estudia el caso en concreto, pero se aconseja añadir una escuadra cada 45-55 cm.

Las escuadras llevan incorporados 2 tornillos para regular posibles desniveles (Fuera de escua-dra entre la pared y el lavabo).

Fijaciones no válidas para paredes ligeras, como contrachapado, pladur o similar.

- *Anchors*
  (Bracket dimensions and screw metric).
- *Stainless steel brackets.*

For anchoring washbasins up to 120 cm long (standard width ≈45.5 cm), 2 brackets are required.

For washbasins up to 160 cm long (standard width ≈45.5 cm with 2 standard basins), 3 brackets are needed.

For longer or non-standard models, cases are evaluated individually, but it is recommended to add one bracket every 45-55 cm.

The brackets include 2 screws to adjust potential misalignments (out-of-square between the wall and the washbasin).

Not suitable for light walls, such as plywood, plasterboard, or similar materials.

- Ancrages
  (Dimensions des équerres et métrique de la visserie).
- Équerres en acier inoxydable.

Pour l'ancrage de lavabos jusqu'à 120 cm de longueur (largeur standard ≈45,5 cm), 2 équerres sont nécessaires.

Pour des lavabos jusqu'à 160 cm de longueur (largeur standard ≈45,5 cm avec 2 vasques standard), 3 équerres sont nécessaires.

Pour des modèles plus longs ou hors standard, chaque cas est étudié individuellement, mais il est conseillé d'ajouter une équerre tous les 45-55 cm.

Les équerres sont équipées de 2 vis pour corriger les éventuels désalignements (hors d'équerre entre le mur et le lavabo).

Non adapté aux murs légers, comme le contreplaqué, le placoplâtre ou des matériaux similaires.

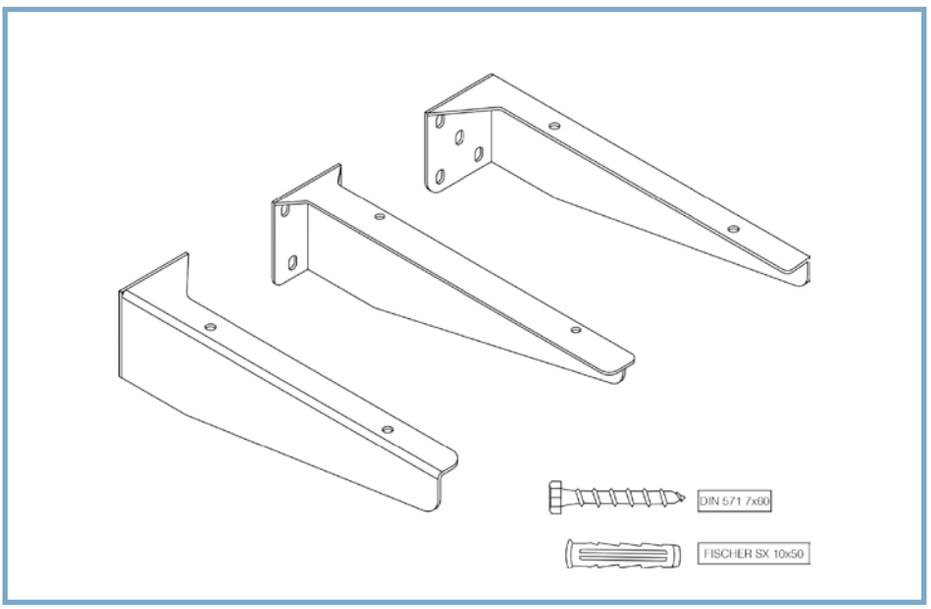

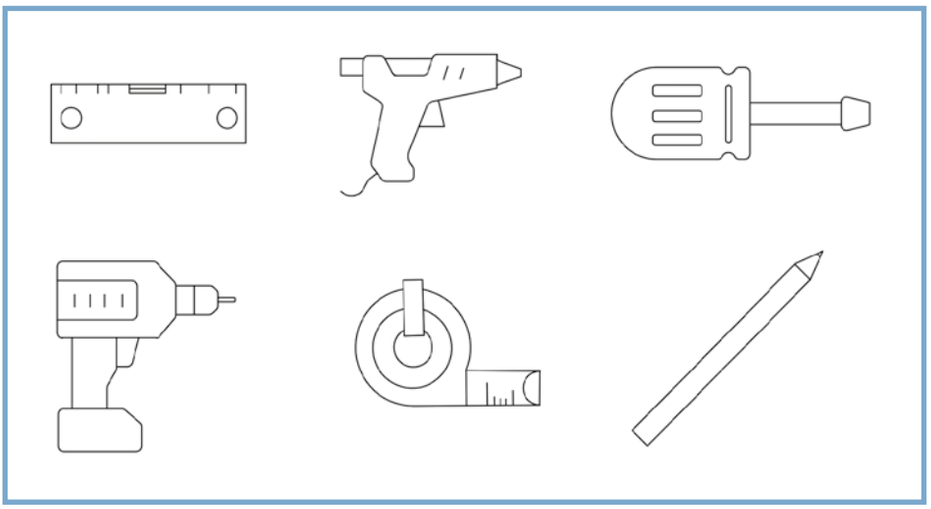

PRECAUCIONES GENERALES

Las superficies cerámicas, incluidos los lavabos, requieren técnicas de limpieza adecuadas para evitar dañar la superficie. Se recomienda utilizar una solución de lavado, bioalcohol o limpiador neutro para limpiar la suciedad de las superficies, mientras que para la limpieza diaria se recomienda utilizar un paño ligeramente humedecido.

Es importante eliminar la suciedad suelta antes de aplicar una solución limpiadora de agua tibia y un detergente suave o vinagre.

Si quedan residuos persistentes en las superficies, pueden ser necesarios procedimientos de limpieza específicos.

Frotar suavemente con una esponja suave o un paño con movimientos circulares ayudará a eliminar las manchas difíciles. Para las manchas más resistentes, se puede utilizar una pasta hecha de bicarbonato y agua, pero deben evitarse los productos químicos de muy alta concentración o los materiales abrasivos.

GENERAL PRECAUTIONS

Ceramic surfaces, including washbasins, require proper cleaning techniques to avoid damaging the surface. It is recommended to use a cleaning solution, bio-alcohol, or neutral cleaner to remove dirt from the surfaces. For daily cleaning, a slightly damp cloth is suggested.

Loose dirt should be removed before applying a cleaning solution with warm water and mild detergent or vinegar.

If persistent residues remain, specific cleaning procedures may be necessary.

Gently rubbing with a soft sponge or cloth in circular motions will help remove tough stains. For more stubborn stains, a paste made of baking soda and water can be used, but highly concentrated chemicals or abrasive materials should be avoided.

PRÉCAUTIONS GÉNÉRALES

Les surfaces en céramique, y compris les lavabos, nécessitent des techniques de nettoyage appropriées pour éviter d'endommager leur surface. Il est recommandé d'utiliser une solution nettoyante, de l'alcool bio ou un nettoyant neutre pour enlever les salissures. Pour le nettoyage quotidien, un chiffon légèrement humidifié est conseillé.

Il est important d'éliminer les salissures avant d'appliquer une solution nettoyante avec de l'eau tiède et un détergent doux ou du vinaigre.

Si des résidus persistent, des procédures de nettoyage spécifiques peuvent être nécessaires.

Frotter doucement avec une éponge ou un chiffon doux en effectuant des mouvements circulaires aidera à éliminer les taches difficiles. Pour les taches tenaces, une pâte composée de bicarbonate de soude et d'eau peut être utilisée, mais les produits chimiques très concentrés ou les matériaux abrasifs doivent être évités.

Apertura de los cajones para Lavabos. ¡RECOMENDACIÓN!

Handling Instructions | Instructions de manipulation

Debido a la necesidad de evitar posibles roturas (Golpes, Forcejeo o Flexión) de los productos especiales (Lavabos, encimeras o baldas) durante la apertura del cajón de madera (embalaje) por parte del cliente, se aconseja seguir la siguiente recomendación.

Mediante un destornillador manual o eléctrico quitar en primer lugar la tapa y, a continuación, los laterales para liberar por completo el embalaje del producto, y de esta forma poder manipularlo sin problemas.

Debido a esta medida se procede a cambiar la unión de las diferentes partes que conforman el cajón pasando de ser mediante cola y clavos (a excepción de la tapa que es atornillada) a estar todo montado mediante tornillos.

To prevent possible damage (impacts, force, or bending) to special products (washbasins, countertops, or shelves) during the opening of the wooden crate (packaging) by the customer, it is recommended to follow these steps:

Using a manual or electric screwdriver, first remove the lid and then the sides to fully release the product from the packaging, allowing it to be handled without issues.

As a result, the union of the different parts of the crate has been changed from glue and nails (except for the lid, which is screwed) to assembly entirely with screws.

Pour éviter d'éventuelles ruptures (chocs, efforts ou flexions) des produits spéciaux (lavabos, plans de travail ou étagères) lors de l'ouverture de la caisse en bois (emballage) par le client, il est conseillé de suivre ces étapes :

À l'aide d'un tournevis manuel ou électrique, retirez d'abord le couvercle, puis les côtés pour libérer complètement le produit de son emballage et le manipuler sans problème.

En conséquence, l'assemblage des différentes parties de la caisse est passé de la colle et des clous (à l'exception du couvercle qui est vissé) à un montage entièrement réalisé avec des vis.

Antes de extraer el lavabo, asegúrese de retirar completamente la tapa y los laterales del cajón de madera.

Before removing the sink, be sure to completely remove the lid and sides of the wooden drawer.

Avant de retirer le lavabo, veillez à retirer complètement le couvercle et les côtés du tiroir en bois.

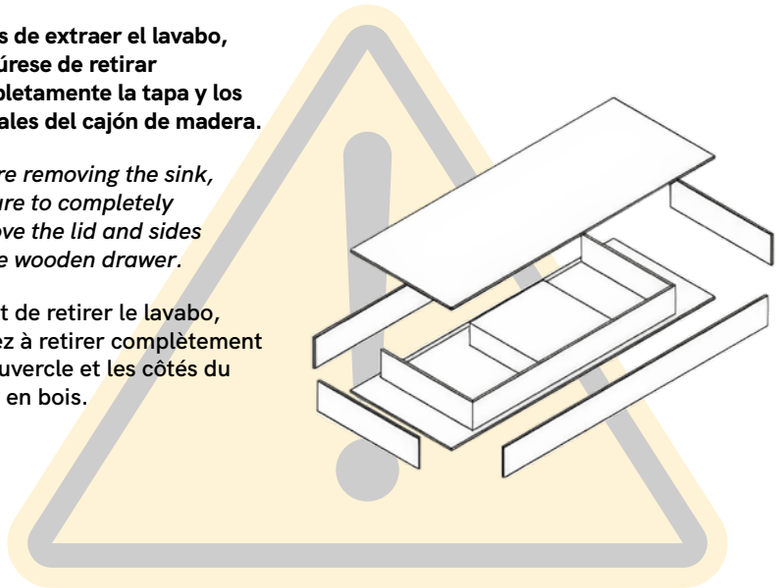

New Bath

New Bath